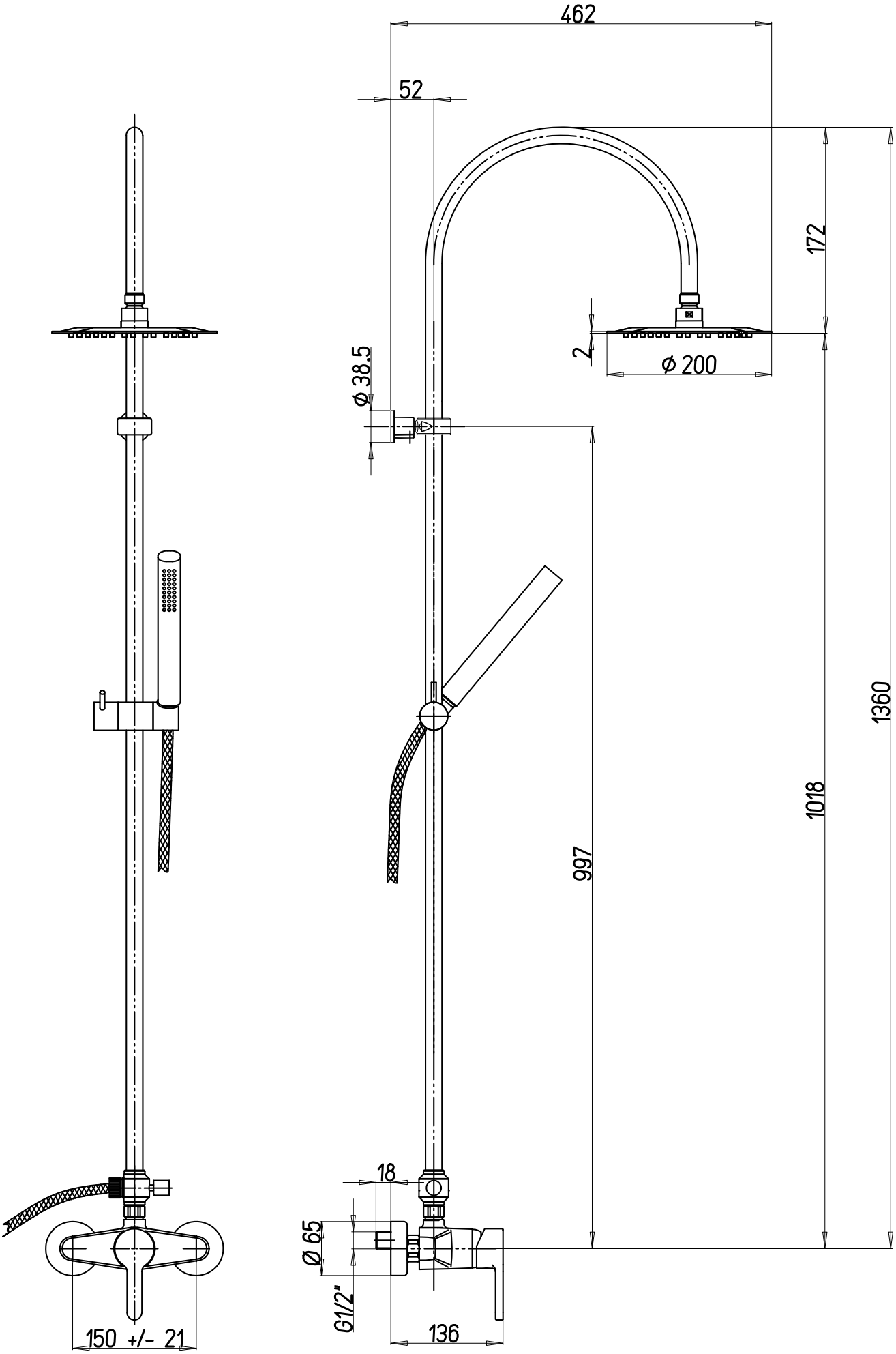
462
52
172
2
Ø 200
Ø 38.5
1360
1018
997
18
Ø 65
G1/2"
136
150 +/- 21